ДОКШЕЛТЕР ЗАНАВЕСОЧНЫЙ СЕРИИ RWE574

Инструкция по монтажу

2023

СОДЕРЖАНИЕ

1 Общие положения..... 3
2 Установка..... 4
3 Схема размещения анкеров..... 6
4 Список составных частей…….. 7

1 Общие положения

Производитель: **ООО "МЛС"**

Москва, Алтуфьевское ш., д.48, к.2

Продукция: **Докшелтер**

Модель: **RWE 574**

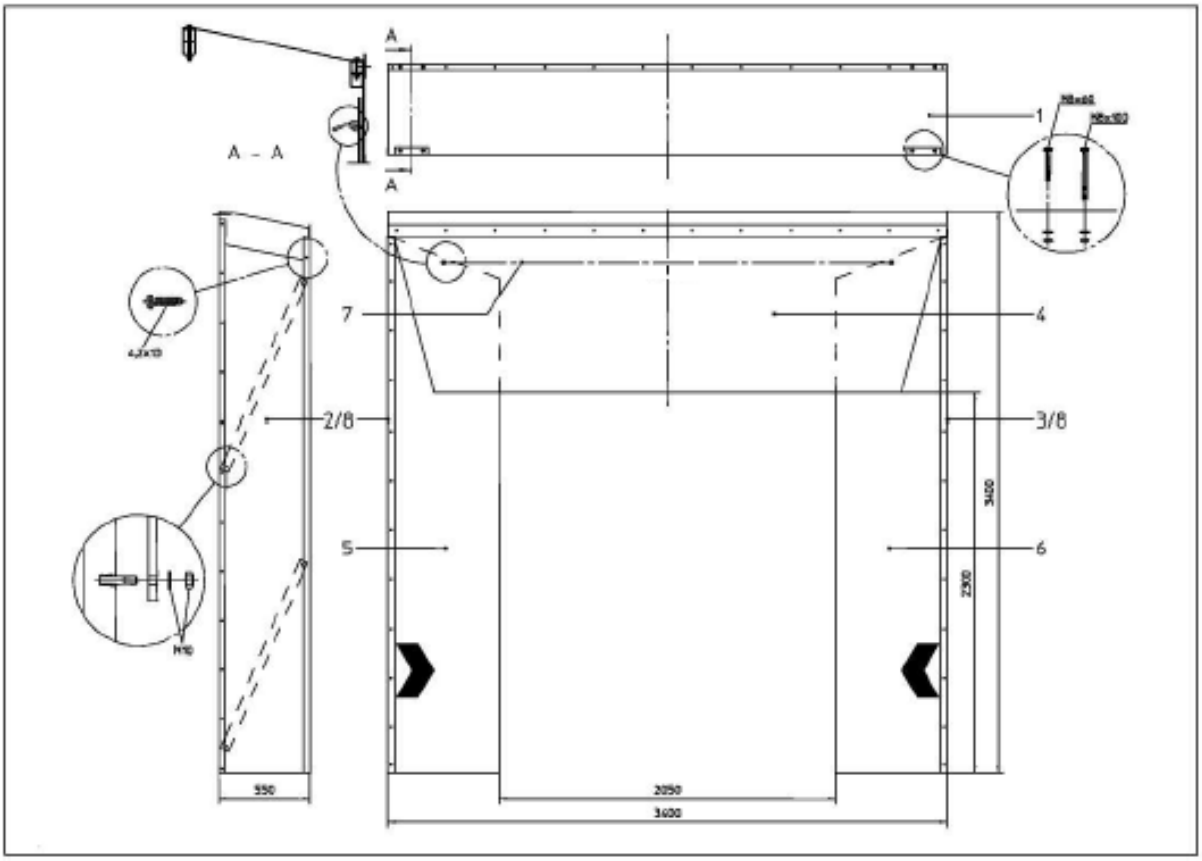

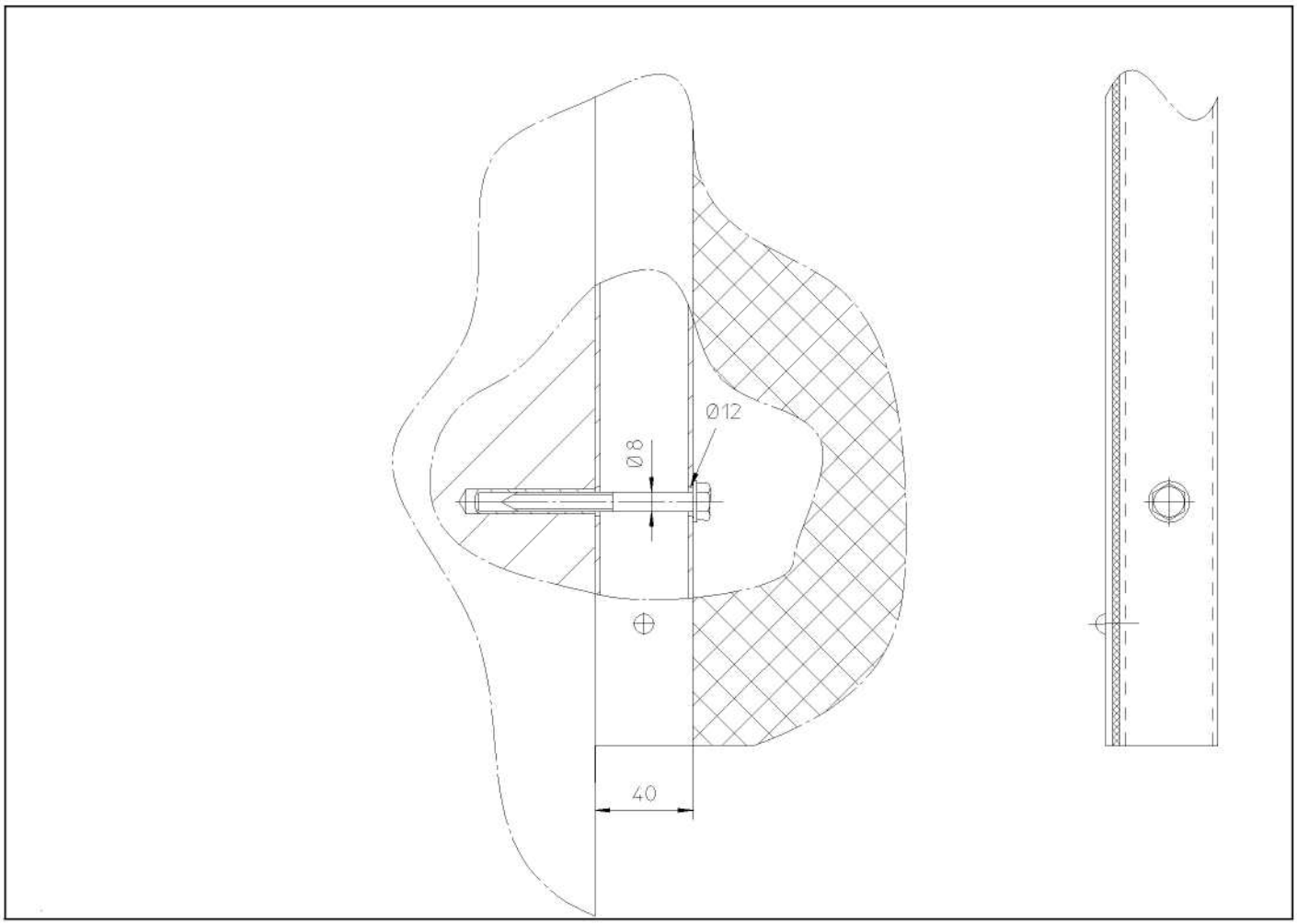

2 Установка

Докшелтер RWE состоит из следующих составных частей:

1. Верхняя рама
2. Боковая левая рама
3. Боковая правая рама
4. Верхняя занавесь
5. Боковая левая занавесь
6. Боковая правая занавесь
7. Натяжной шнур

Крепежный материал

- Подготовленная строителями поверхность крепления должна быть ровной и выдерживать весовую нагрузку в 350 кг
- Смонтировать поперечины на боковых панелях болтами M10 и гайками (Закрутить и потом ослабить на 1/8 оборота)
- Смонтировать боковые панели с верхней панелью. Обратить внимание на короткие и длинные болты, а также алюминивые уголки в передней части верхней панели

- Натяжитель монтировать в ненатянутом положении.
- Закрепить конструкцию на фасаде (7 отверстий сделать заранее, см. рис. 3) (монтажный матариал в комплект поставки не входит)
- Распрямить верхнюю занавесь и закрепить на боковых панелях, под алюминивым профилем. -
- В уголок закрутить дополнительный шуруп
- Загерметизировать щель между верхней панелью и фасадом
- Подтянуть все болтовые соединения
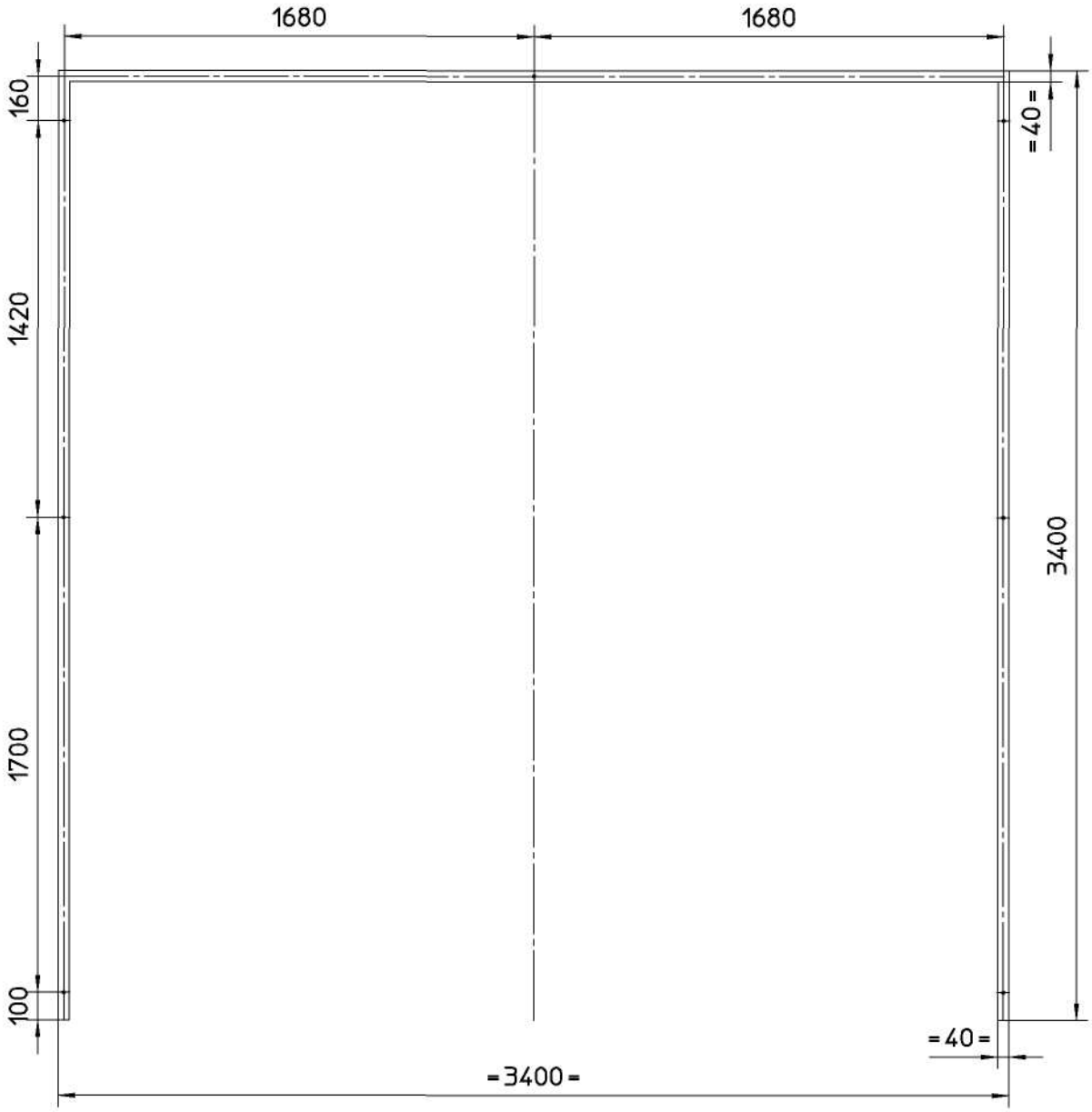
3 Схема размещения анкеров